MARKTGEMEINDE NATURNS
Autonome Provinz Bozen - Südtirol
Rathausstraße 1
39025 Naturns BZ

COMUNE DI NATURNO
Provincia Autonoma di Bolzano - Alto Adige
Via Municipio 1
39025 Naturno BZ

VERORDNUNG

ÜBER DIE REGELUNG DES GEBRAUCHS DER KLEINKAMERAS (BODY CAM UND DASH CAM) IM GEBRAUCH DER BEAMTEN DER ORTSPOLIZEI

Genehmigt mit Beschluss des Gemeinderates Nr. 13 vom 24.02.2025

REGOLAMENTO

DELLA DISCIPLINA PER L'UTILIZZO DELLE MICROCAMERE (BODY CAM E DASH CAM) IN DOTAZIONE AGLI OPERATORI DELLA POLIZIA LOCALE

Approvato con delibera del consiglio comunale n° 13 del 24.02.2025

d.3.Akte Nr. 68619

INHALTSVERZEICHNIS

Art. 1 Zweck

Art. 2 Begriffsbestimmungen

Art. 3 Anwendungsbereich

Art. 4 Verarbeitung personenbezogener Daten für institutionelle Zwecke

Art. 5 Beauftragte / Bevollmächtigte

Art. 6 Modalitäten der Erhebung und Speicherung personenbezogener Daten

Art. 7 Feststellung von Straftaten und Ermittlungen der Gerichts- oder Polizeibehörde

Art. 8 Rechte des/der Betroffenen

Art. 9 Schlussbestimmungen

Art. 10 In Kraft treten

Art. 11 Informationspflicht

INDICE

Art. 1 Finalità

Art. 2 Definizioni

Art. 3 Ambito di applicazione

Art. 4 Trattamento di dati personali per finalità istituzionali

Art. 5 Incaricati / Autorizzati

Art. 6 Modalità di raccolta e conservazione di dati personali

Art. 7 Accertamenti di illeciti ed indagini giudiziarie o di Polizia

Art. 8 Diritti dell’interessato/a

Art. 9 Disposizioni finali

Art. 10 Entrata in vigore

Art. 11 Obbligo di informazione

Artikel 1
Zweck

1. Die vorliegende Regelung garantiert, dass die Verarbeitung personenbezogener Daten, welche durch den Gebrauch von Kleinkameras (Body Cam und Dash Cam) erhoben wurden, aufgrund der institutionellen Aufgaben unter Einhaltung der Rechte, der fundamentalen Freiheiten, sowie der Würde der physischen Personen erfolgt, mit besonderem Bezug auf die Vertraulichkeit und der persönlichen Identität.

2. Die EU-Verordnung 679/2016 schützt nur die physischen Personen.

3. Das Dateninformationssystem und die Software der Videoüberwachungsanlage sind so konfiguriert, dass die Verarbeitung der personenbezogenen und persönlich zuordenbaren Daten auf ein Minimum beschränkt bleibt. Dort, wo die im jeweiligen Einzelfall verfolgten Ziele auch durch eine anonyme Datenerhebung erreicht werden, wird keine Datenverarbeitung vorgenommen.

Artikel 2
Begriffsbestimmungen

1. Im Sinne dieser Gemeindeordnung werden folgende Begriffe definiert:

a) „Datenbank“: die geordnete Gesamtheit personenbezogener Daten, die ausschließlich mittels Videoaufnahmen mit den Kleinkameras erhoben werden, welche den einzelnen örtlichen Polizeikräften zur Verfügung gestellt werden;

b) „Verarbeitung“: alle mit elektronischen Hilfsmitteln durchgeführten oder automatisierten Vorgänge in Zusammenhang mit der Erhebung, Aufzeichnung, Organisation, Aufbewahrung, Verarbeitung, Änderung, Auswahl, dem Auszug, Vergleich, der Verwendung, Verknüpfung, Sperrung, Übermittlung, Löschung und Vernichtung von Daten;

c) „Personenbezogene Daten“: alle Informationen über eine bestimmte bzw. indirekt bestimmbare natürliche Person, die durch die Verarbeitung der Videoüberwachungsaufnahmen erfasst werden;

d) „Rechtsinhaber der Verarbeitung“: die Gemeinde Naturns die, in Koordinierung mit der Bezirksgemeinschaft Vinschgau, über den Zweck und die Modalitäten der Verarbeitung personenbezogener Daten entscheidet;

e) „Verantwortlicher“: die natürliche Person, die

Articolo 1
Finalità

1. Il presente disciplinare garantisce che il trattamento dei dati personali, effettuato mediante l’utilizzo delle microcamere (Body Cam e Dash Cam), si svolga per funzioni istituzionali, nel rispetto dei diritti, delle libertà fondamentali, nonché della dignità delle persone fisiche, con particolare riferimento alla riservatezza e all’identità personale.

2. Il regolamento UE 679/2016 tutela solo le persone fisiche.

3. Il sistema informatico dei dati e i programmi informatici dell’impianto di videosorveglianza sono configurati riducendo al minimo la raccolta dei dati personali e dei dati identificativi. È escluso il trattamento quando le finalità perseguite nei singoli casi possono essere realizzate mediante dati anonimi.

Articolo 2
Definizioni

1. Ai fini della presente disciplina si intende:

a) per “banca di dati”: il complesso di dati personali raccolti esclusivamente mediante riprese videoregistrate eseguite con le microcamere in dotazione ai singoli operatori di polizia locale;

b) per “trattamento”: tutte le operazioni svolte con l’ausilio di mezzi elettronici, o comunque automatizzati, concernenti la raccolta, la registrazione, l’organizzazione, la conservazione, l’elaborazione, la modificazione, la selezione, l’estrazione, il raffronto, l’utilizzo, l’interconnessione, il blocco, la comunicazione, la cancellazione e la distruzione di dati;

c) per “dato personale”: qualunque informazione relativa a persona fisica, identificata o identificabile, anche indirettamente, e rilevati con trattamenti di immagini effettuati attraverso le microcamere;

d) per “titolare”: il Comune di Naturno cui competono le decisioni in ordine alle finalità ed alle modalità del trattamento dei dati personali, in coordinamento con la Comunità Comprensoriale Val Venosta;

e) per “responsabile”: la persona fisica, legata

in einem Dienstverhältnis zum Rechtsinhaber steht und von diesem mit der Verarbeitung der personenbezogenen Daten beauftragt wird;

f) „Beauftragten“: die natürlichen Personen, die vom Rechtsinhaber oder vom Verantwortlichen für die Verarbeitung der personenbezogenen Daten ermächtigt sind;

g) „Datenschutzbeauftragter“: die physische Person, welche vom Rechtsinhaber mit der Überprüfung bezüglich der Einhaltung der Bestimmungen im Bereich Datenschutz beauftragt wurde;

h) „Betroffene/-r“: die natürliche Person, auf die sich die Daten beziehen;

i) „Übermittlung“: die Weitergabe von personenbezogenen Daten in jeglicher Form an bestimmte Dritte, auch durch Bereitstellung oder Bereithaltung zur Einsicht;

j) „Verarbeitung“: die Bekanntgabe von personenbezogenen Daten in jeglicher Form an unbestimmte Dritte, auch durch Bereitstellung oder Bereithaltung zur Einsicht;

k) „anonyme Daten“: Daten, die aufgrund der Bildeinstellung oder nach entsprechender Bearbeitung nicht mehr einem bestimmten oder bestimmbaren Betroffenen zugeordnet werden können;

l) „Sperrung“: die vorläufige Unterbrechung der Bearbeitung der verwahrten personenbezogenen Daten.

Artikel 3
Anwendungsbereich

1. Diese Verordnung regelt die Verarbeitung personenbezogener Daten, die durch die Verwendung von Kleinkameras als individuelles Ausrüstungswerkzeug in Übereinstimmung mit der Dienstordnung des Ortspolizeikorps durchgeführt wird, wonach die Verwendung von Kleinkameras für die Ausführung von Audio/Videoaufzeichnungen frei durchgeführt werden und eine Beweisquelle für die Aufdeckung von Straftaten oder Verwaltungsrechtsverletzungen sein kann.

2. Sie regelt auch den Einsatz mobiler Mikrokameras, die an den Dienstfahrzeugen der Ortspolizei (Dash Cam) angebracht sind, in der Art und Weise und zu den Zwecken, die für „Body Cams“ vorgesehen sind.

da rapporto di servizio al titolare e preposto dal medesimo al trattamento dei dati personali;

f) per “incaricati”: le persone fisiche autorizzate a compiere operazioni di trattamento dal titolare o dal responsabile;

g) per “responsabile della protezione dei dati”: la persona fisica, la quale è stata incaricata dal titolare al controllo dei requisiti delle norme in materia di tutela dei dati;

h) per “interessato/a”: la persona fisica cui si riferiscono i dati personali;

i) per “comunicazione”: il dare conoscenza dei dati personali a soggetti determinati, in qualunque forma, anche mediante la loro messa a disposizione o consultazione;

j) per “diffusione”: il dare conoscenza generalizzata dei dati personali a soggetti indeterminati, in qualunque forma, anche mediante la loro messa a disposizione o consultazione;

k) per “dato anonimo”: il dato che in origine a seguito di inquadratura, o a seguito di trattamento, non può essere associato ad un interessato identificato o identificabile;

l) per “blocco”: la conservazione di dati personali con sospensione temporanea di ogni altra operazione di trattamento.

Articolo 3
Ambito di applicazione

1. Il presente disciplinare regola il trattamento di dati personali, realizzato mediante l’utilizzo delle microcamere quali strumento di dotazione individuale ai sensi del Regolamento del Corpo della Polizia Locale precisando che l’utilizzo di microcamere per l’esecuzione di registrazioni audio/video può essere liberamente attuato e può costituire fonte di prova per l’accertamento di reati o violazioni amministrative.

2. Regola altresì l’utilizzo di microcamere mobili montate sui veicoli di servizio della Polizia Locale (Dash Cam), nei modi e per le finalità previsti per le sopra indicate “body cam”.

Artikel 4
Verarbeitung personenbezogener Daten für institutionelle Zwecke

1. Die Verarbeitung der personenbezogenen Daten erfolgt nach Aktivierung der Kleinkameras als Instrument der individuellen Ausrüstung in Übereinstimmung mit der Dienstordnung des Ortspolizeikorps. Der Einsatz von Kleinkameras soll die Begehung von Straftaten verhindern, diese feststellen oder unterdrücken und die Sicherheit der Beamten der Ortspolizei schützen.

2. Die aufgenommenen Bilder müssen für die Zwecke, für welche sie erhoben werden, dienlich sein, dürfen nicht über diese Zwecke hinausgehen und müssen vollständig den institutionellen Aufgaben entsprechen, ins besonders:

a) die Aktivierung ist nur im Falle einer tatsächlichen Notwendigkeit zulässig, d.h. im Falle des Auftretens konkreter und tatsächlicher Gefahrensituationen, in denen die Gefahr einer Störung der öffentlichen Ordnung und Sicherheit besteht;

b) die Aktivierung dient als wirksames Instrument zur Aufdeckung von Straftaten oder Verwaltungsübertretungen;

c) den Anwesenden ist mündlich mitzuteilen, dass Gespräche und Verhaltensweisen in Ton und Bild aufgenommen wurden.

3. Die über die Kleinkameras aufgenommen Daten dürfen keinesfalls in Übertretung zum Art. 4 des Gesetzes 300/70 (Arbeitnehmerstatut) verwendet werden.

Artikel 5
Beauftragte / Bevollmächtigte

1. Die einzelnen Beamten der Ortspolizei, welchen die Kleinkamera zugewiesen wird, werden als Beauftragte/Bevollmächtigten zur Verarbeitung der erfassten personenbezogenen Daten ernannt.

2. Die Beauftragten/Bevollmächtigten sind verpflichtet, die Datenschutzbestimmungen der geltenden Gesetze einschließlich der Sicherheitsanforderungen genau einzuhalten.

3. Die Beauftragte/Bevollmächtigten verarbeiten die Daten unter Anleitung des Rechtsinhabers, der die Einhaltung der geltenden Datenschutzbestimmungen und seiner Anweisungen regelmäßig durch den Verantwortlichen überprüft.

4. Sofern nicht anders schriftlich festgelegt,

Articolo 4
Trattamento di dati personali per finalità istituzionali

1. Il trattamento dei dati personali è effettuato a seguito dell'attivazione delle microcamere quali strumento di dotazione individuale ai sensi del regolamento del Corpo della Polizia Locale. L'utilizzo delle microcamere ha lo scopo di prevenire, accertare e reprimere la commissione di reati e di tutelare l'incolumità degli Agenti della Polizia Locale.

2. Le immagini riprese dovranno essere pertinenti e non eccedenti rispetto alle finalità per le quali sono raccolte e del tutto conformi alle funzioni istituzionali in particolare:

a) l'attivazione solo in caso di effettiva necessità, ossia nel caso di insorgenza di concrete e reali situazioni di pericolo di turbamento dell'ordine e della sicurezza pubblica;

b) l'attivazione quale strumento operativo per l'accertamento di reati o violazioni amministrative;

c) l'informazione verbale ai presenti che conversazioni e comportamenti di fatto sono videoregistrati.

3. In nessun caso i dati raccolti tramite le microcamere potranno essere utilizzati in violazione dell'art. 4 della Legge 300/70 (Statuto dei Lavoratori).

Articolo 5
Incaricati / Autorizzati

1. I singoli operatori di Polizia Locale assegnatari della microcamera sono individuati quali incaricati/autorizzati del trattamento dei dati personali rilevati.

2. Gli incaricati/autorizzati hanno l'obbligo di attenersi a quanto previsto dalla normativa vigente in tema di trattamento dei dati personali, ivi incluso il profilo della sicurezza.

3. Gli incaricati/autorizzati procedono al trattamento attendendosi alle istruzioni impartite dal titolare il quale, anche tramite verifiche periodiche mediante il responsabile, vigila sulla puntuale osservanza delle disposizioni previste dalla normativa vigente in materia di protezione dei dati personali e delle proprie istruzioni.

4. In linea generale, salvo diverse ed ulteriori

sind grundsätzlich die allgemeinen Anweisungen seitens der Beauftragten/Bevollmächtigten wie folgt zu befolgen:

a) die Kleinkameras müssen im Dienst zusammen mit den anderen Instrumenten und Ausrüstungsgegenständen, welche von der Dienstordnung des Ortspolizeikorps vorgesehen sind, getragen werden;

b) unbeschadet der Bestimmungen des Artikels 2, Absatz 4 bleibt die Verwendung von Kleinkameras dem individuellen Ermessen des Beamten überlassen, wobei festgelegt wird, dass sie bei tatsächlichem Bedarf, d.h. bei Auftreten konkreter und tatsächlicher Situationen, die eine Gefahr für die persönliche Sicherheit und/oder eine Störung der öffentlichen Ordnung und Sicherheit darstellen, als Pflicht anzusehen sind, sowie eine nützliche oder wesentliche Beweisquelle für die Feststellung von Straftaten oder Verwaltungsverstößen darstellt;

c) die Beamten der Ortspolizei müssen, außer in Fällen tatsächlicher Unmöglichkeit, die Anwesenden darüber informieren, dass das Gespräch und die Verhaltensweisen aufgenommen werden.

5. Die vom Rechtsinhaber benannten Beauftragten/Bevollmächtigten müssen die personenbezogenen Daten, zu denen sie Zugang haben, unter sorgfältiger Beachtung der Anweisungen des Rechtsinhabers bzw. des Verantwortlichen verarbeiten.

6. Die Einsicht der aufgenommenen Bilder ist nur dem Verantwortlichen bzw. den Beauftragten/Bevollmächtigten und den Organen der Gerichtspolizei erlaubt, an welchen die Aufnahmen bei Feststellung von Straftaten übermittelt werden.

7. Am Ende des Dienstes eines einzelnen Beamten werden eventuell aufgenommene Aufzeichnungen auf der Speicherkarte der Kleinkameras auf einen Server gespeichert, und danach von der Speicherkarte selbst gelöscht.

Artikel 6
Modalitäten der Erhebung und Speicherung personenbezogener Daten

1. Die personenbezogenen Daten werden:

a) rechtmäßig und fair für die im Artikel 4 dieser Verordnung genannten Zwecke verarbeitet;

b) für den Zweck, für welchen sie erhoben und

disposizioni scritte, le istruzioni generai alle quali devono attenersi gli incaricati/autorizzati sono:

a) le microcamere devono essere portate in servizio unitamente agli altri strumenti e dotazioni previste dal regolamento del Corpo della Polizia Locale;

b) fermo restando quanto disposto dall'art. 4, comma 2 l'utilizzo delle microcamere è rimesso alla singola discrezionalità dell'Operatore precisando che deve intendersi doveroso nel caso di effettiva necessità, ossia nel caso di insorgenza di concrete e reali situazioni di pericolo dell'incolumità personale e/o di turbamento dell'ordine e della pubblica sicurezza, o costituire utile od indispensabile fonte di prova per l'eventuale accertamento di reati o violazioni amministrative;

c) è fatto obbligo agli Agenti della Polizia Locale, salva oggettiva impossibilità, di informare i presenti che la conversazione ed i comportamenti di fatto saranno videoregistrati.

5. Gli incaricati/autorizzati del trattamento, nominati dal titolare, devono trattare i dati personali ai quali hanno accesso attenendosi scrupolosamente alle istruzioni del titolare o del responsabile.

6. La visione delle immagini registrate è consentita solamente al responsabile del trattamento, agli incaricati/autorizzati ed agli organi di Polizia giudiziaria, ai quali le registrazioni saranno comunicate in caso di comportamenti configuranti ipotesi di reato.

7. Al termine di servizio di ogni singolo Agente le eventuali registrazioni presenti sulle schede di memoria delle microcamere saranno salvate su server e, successivamente, cancellate dalle schede di memoria stesse.

Articolo 6
Modalità di raccolta e conservazione di dati personali

1. I dati personali oggetti di trattamenti vengono:

a) trattati in modo lecito e secondo correttezza per le finalità di cui all'articolo 4 del presente Regolamento;

b) trattati in modo pertinente, completo e non

später weiterverarbeitet, einschlägig und vollständig bearbeitet und dürfen nicht über diesen Zweck hinausgehen;

c) so lange aufbewahrt, wie dies für die institutionellen Zwecke, für welche sie erhoben und später weiterverarbeitet werden, erforderlich ist und auf jeden Fall nicht länger als einen Zeitraum von höchstens sieben Tagen; Ausnahmen sind die besonderen Erfordernisse von längerer Aufbewahrung.

2. Die Technik der Kleinkameras ermöglicht bei ausreichender natürlicher oder künstlicher Beleuchtung Farbvideoaufnahmen bei Tag und Nacht, mit oder ohne Ton sowie die Aufnahme von Einzelbildern.

3. Die Videoaufzeichnungen oder Einzelbilder, werden für einen Zeitraum von höchstens sieben Tagen in einem virtuellen zentralen Server beim Gemeindeverband aufbewahrt, mit Ausnahme von besonderen Bedürfnissen von längerer Aufbewahrung unter Berücksichtigung der im Punkt 3.4 der Bestimmungen der Datenschutzbehörde vom 8. April 2010, der Bestimmungen der Datenschutzbehörde vom 23.02.2018, vom 02.03.2017 und vom 11.05.2018 insbesondere in Bezug auf die begangenen Straftaten oder auf die Ermittlungen der Justiz – und Polizeibehörden. Im Falle, dass Aufzeichnungen bei vermutlichen Gefahrensituationen für die öffentliche Sicherheit vorgenommen wurden, die dann nicht aufgetreten sind, ordnet der Verantwortliche die Löschung der aufgenommenen Bilder an.

4. Bei Beginn jeder Schicht muss der Speicherplatz der Kleinkameras leer sein.

5. Bevor die Kleinkameras in Betrieb genommen werden, wird die Gemeinde Naturns umfangreiche Auskünfte über eine solche Videoüberwachung erteilen, welche auf der Homepage der institutionellen Webseite veröffentlicht werden.

Artikel 7
Feststellung von Straftaten und Ermittlungen der Gerichts- oder Polizeibehörde

1. Werden Bilder aufgenommen, die auf eine Straftat oder Ordnungswidrigkeit, auf eine Beschädigung der Umwelt oder des öffentlich Vermögens hinweisen, benachrichtigt der Beauftragte oder der Verantwortliche unverzüglich die zuständigen Behörden und gleichzeitig werden die Bilder auf geeigneten Datenträgern verwahrt, die sich in bewachten Räumen befinden, welche nur für berechtigtes Personal zugänglich sind.

eccedente, rispetto alle finalità per le quali sono raccolti o successivamente trattati;

c) conservati per un periodo di tempo non superiore a quello strettamente necessario al soddisfacimento delle finalità istituzionali, per le quali essi sono stati raccolti o successivamente trattati ed in ogni caso per un periodo di tempo non superiore a sette giorni, fatte salve speciali esigenze di ulteriore conservazione.

2. Le microcamere consentono tecnicamente, riprese video diurne o notturne a colori in condizioni di sufficiente illuminazione naturale o artificiale con o senza sonoro ed inoltre lo scatto di fotogrammi.

3. Le immagini videoregistrate o i fotogrammi sono conservate per un tempo non superiore a sette giorni presso un server virtuale centrale presso il Consorzio dei Comuni, fatte salve speciali esigenze di ulteriore conservazione nei limiti e con le modalità stabilite al punto 3.4 del provvedimento del Garante per la protezione dei dati personali del 8 aprile 2010, dei provvedimenti del Garante per la protezione dei dati personali del 23.02.2017, del 01.03.2017 e del 22.05.2018, ed in modo particolare, in relazione a illeciti che si sono verificati o di indagini delle autorità giudiziarie o di pubblica sicurezza. Nel caso che si siano effettuate registrazioni in occasione di situazioni di presunto pericolo per l'ordine e la sicurezza pubblica poi non concretizzatosi si dispone da parte del responsabile la cancellazione delle immagini registrate.

4. All'inizio di ogni turno di servizio la memoria delle microcamere dovrà essere vuoto.

5. Il Comune di Naturno, prima di rendere operativo le microcamere, darà ampia notizia di tale videosorveglianza mediante informazione pubblicata sulla homepage del proprio sito web istituzionale.

Articolo 7
Accertamenti di illeciti ed indagini giudiziarie o di Polizia

1. In caso di rivelazioni di immagini di fatti concernenti ipotesi di reato o di eventi rilevanti ai fini della pubblica sicurezza, della tutela ambientale o del patrimonio pubblico, l'incaricato o il responsabile provvederà a darne comunicazione senza ritardo all'autorità competente, provvedendo, nel contempo alla conservazione delle immagini su appositi supporti, situati in locali presidiati ed accessibili solo al personale autorizzato.

2. Der Zugriff zu den im Sinne dieser Verordnung aufgenommenen Bilder ist, neben dem Verantwortlichen und der Beauftragten/Bevollmächtigten, nur den Justizbehörden und der Gerichtspolizei vorbehalten.

3. Benötigen die Polizeibehörden in Ausübung ihrer institutionellen Aufgaben eine Kopie der vorgenommenen Aufnahmen, so können sie mit einem begründeten Schreiben darum ansuchen, welches an den Rechtsinhaber und/oder an den Verantwortlichen der Verwaltung und Verarbeitung der Daten gerichtet werden muss.

Artikel 8
Rechte des/der Betroffenen

1. Die Betroffenen haben Anspruch auf die in den Artikel von Nr. 15 bis Nr. 22 der EU-Verordnung 679/2016 genannten Rechte sowie das Recht eine Beschwerde bei der Datenschutzbehörde einzureichen.

Artikel 9
Schlussbestimmungen

1. Alles, was in dieser Verordnung nicht ausdrücklich vorgesehen ist, unterliegt den Bestimmungen der EU-Verordnung 679/2016 in geltender Fassung sowie den geltenden einschlägigen Bestimmungen und der Verordnung über die Videoüberwachung der Gemeinde Naturns.

Artikel 10
In Kraft treten

1. Die vorliegende Verordnung tritt im Sinne des dritten Absatzes des Artikels 4 der Gemeindesatzung ab dem Tag in Kraft, an dem der Genehmigungsbeschluss des Gemeinderates im Sinne der geltenden Bestimmungen vollstreckbar wird.

Artikel 11
Informationspflicht

1. Die Gemeinde sorgt im Sinne der Gemeindesatzung für eine weitestgehende Verbreitung dieser Verordnung.

2. Jeder Bürger hat nach Begleichung der Kopierkosten das Recht auf die Aushändigung einer vollständigen Kopie oder eines Auszuges dieser Verordnung.

2. Alle immagini raccolte ai sensi del presente Regolamento potranno accedere, oltre al responsabile ed agli incaricati/autorizzati, unicamente l'autorità giudiziaria e gli organi di Polizia giudiziaria.

3. Qualora gli organi di Polizia, nello svolgimento dei loro compiti istituzionali, necessitino una copia delle riprese effettuate, devono presentare un'istanza scritta e motivata indirizzata al titolare e/o al responsabile della gestione e del trattamento dei dati.

Articolo 8
Diritti dell'interessato/a

1. Ai interessati competono i diritti di cui agli artt. da 15 a 22 del regolamento UE 679/2016, nonché il diritto di proporre reclamo al Garante per la protezione dei dati.

Articolo 9
Disposizioni finali

1. Per tutto quanto non previsto dal presente regolamento si applicano le disposizioni di cui al regolamento UE 679/2016 e successive modificazioni ed integrazioni nonché in generale le disposizioni normative vigenti in materia e al regolamento di videosorveglianza del Comune di Naturno.

Articolo 10
Entrata in vigore

1. Ai sensi del terzo comma dell'articolo 4 dello Statuto comunale il presente regolamento entra in vigore dalla data in cui la deliberazione di approvazione del Consiglio comunale diviene esecutiva ai sensi delle norme vigenti.

Articolo 11
Obbligo di informazione

1. Il comune garantisce la più ampia divulgazione di questo regolamento in conformità allo Statuto comunale.

2. Qualsiasi cittadino può ottenere copia, integrale o per estratto, del regolamento, previo rimborso delle spese di riproduzione.

VB400 BODY-WORN CAMERA

The VB400 body-worn camera is designed for 21st century public safety and security.

GENERAL INFORMATION	
Typical Usage	The VB400 is suited to applications where shift-long battery life and high-quality video evidence capture is required. The VB400 represents the next generation of body-worn camera technology. Rugged build quality. High performance. Multiple ways to connect. Delivering the features you need to take control of every situation.
Management Software	• VideoManager 12.1 or later • Requires VideoManager Licence or Cloud Service

SIZE AND WEIGHT	
Dimensions	68mm x 89mm x 26.6mm
Weight	162g, plus mounting

BATTERY	
Battery	Integral, not user serviceable
Battery Type	Lithium-Polymer
Battery Recharging Times	Typically recharges in less than 8 hours
Run Time	Up to 12-hrs when used with optimum camera settings*

AUDIO	
Audio Capture	Dual Microphone
Configurable Audio Policy	Enable audio recording for: • All footage • All footage except footage captured during pre-record • No footage

CAMERA	
Switches	Five software-configurable switches (top switch, two small front switches, large central switch and side-mounted slide switch)
Lens Capture Angle	120° horizontal, 65° vertical, 140° diagonal
Day / Night Operation	Supports low light conditions to 0.2 lux
Notification	Configurable LEDs, audible and vibration alerts and notifications

CAMERA FEATURES	
Peer-assisted Recording	Triggers the camera to start recording when other VB400s are within a configurable radius
Holster Sensor Option	Triggers the camera to start recording when a firearm is unholstered
Pre / Post-Record Facility	Full-shift pre / post-record, with up to 2 minute pre / post-recording buffer
RFID Assignment	Use RFID to allocate cameras to users This enables efficient pooled issue of cameras, or RFID controlled personal allocation
Bookmark Footage	Instantly mark important video footage by pressing a configured switch or button
Recording Status User Notification	Vibration, visual and audible notification
GPS	Integral GPS receiver. Mark video streams and recordings with location, and provide location data to management software
Bluetooth®	BT 2.1 + EDR, BLE 4.2

MOTOROLA SOLUTIONS

VIDEO AND RECORDING	
Video Recording Format	H.264 format with H.265 in future release
Resolution	1920 x 1080 p, 1280 x 720 p and 640 x 360 p
Frame Rate	25 or 30 frames per second
Recording Storage Capacity	64 GB

APPROVALS AND ENVIRONMENTAL	
Ingress Protection	IP67
Environmental Temperature Operational Rating	Operating: -20°C to +50°C Charging: 0°C to +25°C
Drop Tested	Tested to MIL STD 810G

WI-FI® FEATURES	
Wi-Fi Specifications	802.11 a/b/g/n (2.4GHz & 5GHz)
Wi-Fi Security	WPA2-PSK
Wi-Fi Streaming	640 x 360 25 or 30 fps

SECURITY	
Network Data Security on USB Storage Media	VB400 does not appear as a USB storage device, and cannot receive files whilst connected to a Wi-Fi network
Digital Evidence Integrity Chain	Full audit trail with generated check-sums and watermarked evidential outputs
Audit Trail	Usage, operations and recording details all audit-logged and indexed
Video Downloading Protected by Encryption	AES, encrypted keys specific to base station
Recordings View, Copy and Deletion Ability	The VB400 wearer cannot access, view or delete any recordings directly from the device
Storage Media Access	Sealed unit with no user access to storage media

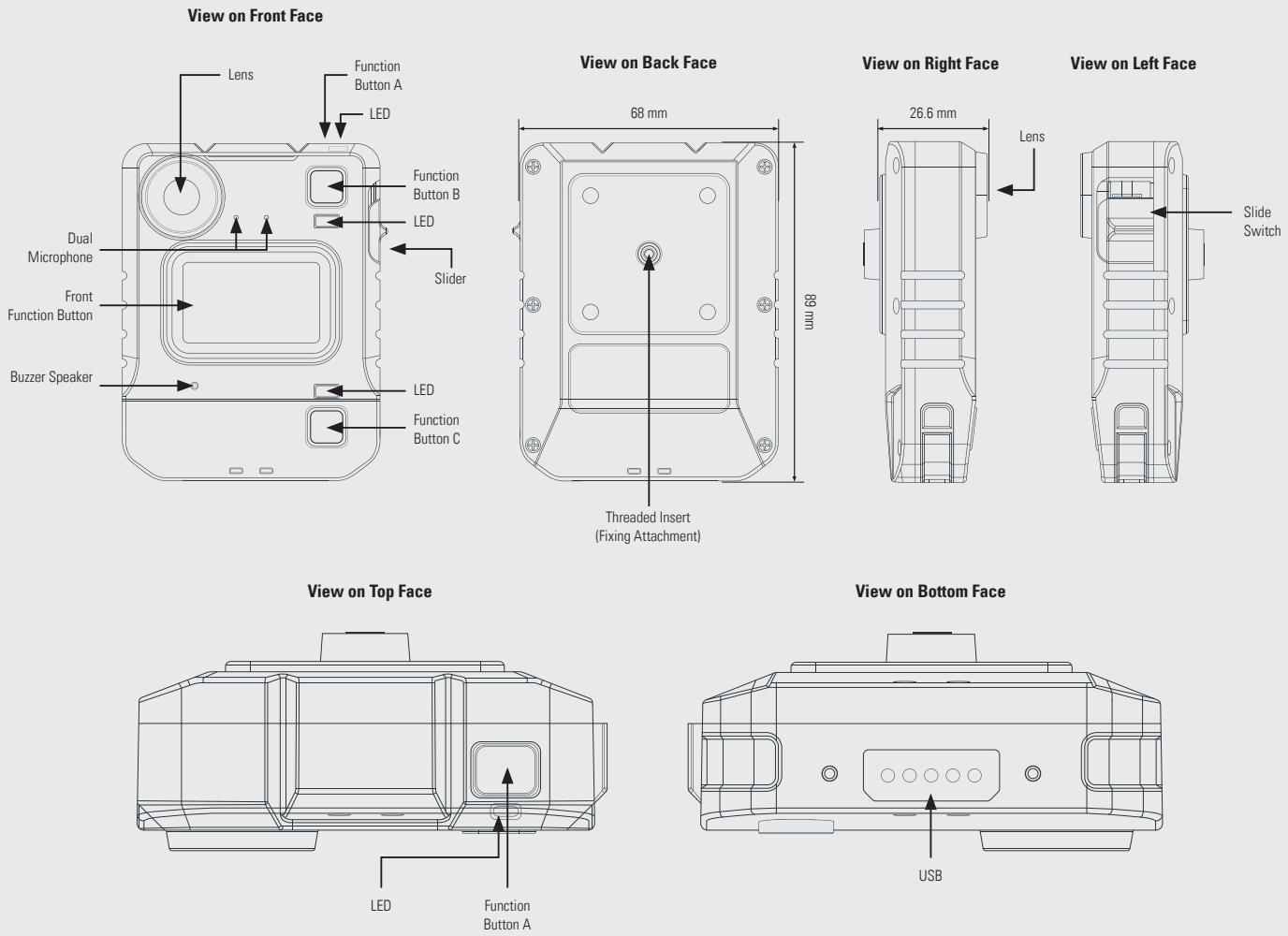

VB400 MODELS

VB440-64-KF-N & ACCESSORIES

VB400 (VB-440-64-KF-N) - SUITABLE FOR DIRECTLY ATTACHING TO THE KLICK FAST FIXING OPTIONS

Features include:

Wi-Fi streaming, Built-in GPS functionality, Bluetooth sensor monitoring, Ruggedised exterior, 64GB storage, Slimline battery (up to 12hrs recording time), please contact your authorised Motorola Solutions Distributor or Account Manager for warranty options.

PLEASE NOTE: Requires VideoManager Enterprise Licence or VideoManager Cloud Service. Please speak to your account manager for further details.

PART NUMBER: VB-440-64-KF-N

VB-400-DOCK-SOLO

VB-400-DOCK-14/UK etc.

DC-200/UK etc.

VB-400-EXT-CHARGE

RF-220

RF-STICKER-10
RF-CARD-10

VB-400-ID-CUS-ART

VB-400-ID-CUS-100 etc.

CHARGERS, DOCKCONTROLLERS, RFIDS & CUSTOM DISPLAY STICKERS

VB-400-DOCK-SOLO	VB400 1-Port Dock
VB-400-DOCK-14/UK, VB-400-DOCK-14/EU, VB-400-DOCK-14-US, VB-400-DOCK-14/AUS, VB-400-DOCK-14/ROW	VB400 14-Port Dock
DC-200/UK, DC-200/EU, DC-200-US, DC-200/AUS, DC-200/ROW	DockController DC-200
VB-400-EXT-CHARGE	USB Type A to VB400 Adaptor and Charging Cable
RF-220	RFID RF-220

RF-STICKER-10	RFID Sticker-Style Tag (x10)
RF-CARD-10	RFID-Card (x10)
VB-400-ID-CUS-ART	Custom VB400 Front-button Sticker (Design)
VB-400-ID-CUS-250, VB-400-ID-CUS-1000, VB-400-ID-CUS-5000	Custom VB400 Front-button Sticker (Print). Can be ordered in the following amounts: 250, 1000, 5000

VB440-64-KF-N & ACCESSORIES (CONTINUED)

KF-SCREW KF-LOOP KF-DOCKCLAMP KF-DOCKEP KF-MAGMOUNT2 KF-MOLLEVEST KF-DOCKBUTTONM KF-DOCKBUTTONF KF-DOCK05BVELCRO KF-DOCKRUCKSACK KF-DOCKCROCCLIP KF-DOCKCROCCLAT KF-MAGMOUNT3

KLICK FAST FIXINGS**	
KF-SCREW	Klick Fast Uniform Screw-on Dock
KF-LOOP	Klick Fast Radio Loop Dock
KF-DOCKCLAMP	Klick Fast Dock Clamp (Pocket Klick Fast Dock)
KF-DOCKEP	Klick Fast Dock Epaulette
KF-MAGMOUNT2	Klick Fast Magnetic Mounting Set (w/ Magnets)
KF-MOLLEVEST	Klick Fast Dock for MOLLE Vests
KF-MAGMOUNT3	12-Magnet Klick Fast Mount with coiled kevlar lanyard
KF-DOCKBUTTONM	Klick Fast Button Dock (Male)
KF-DOCKBUTTONF	Klick Fast Button Dock (Female)
KF-DOCK05BVELCRO	Klick Fast Belt Loop
KF-DOCKRUCKSACK	Klick Fast Rucksack Dock
KF-DOCKCROCCLIP	Klick Fast Crocodile Clip
KF-DOCKCROCCLAT	Klick Fast Crocodile Clip (w/ Anti-tilt Attachment)

KF-HARN3 KF-HARN4 KF-HARN5

KLICK FAST HARNESSES	
KF-HARN3	Klick Fast 3-Point Chest Harness
KF-HARN4	Klick Fast 4-Point Chest Harness
KF-HARN5	Klick Fast Shoulder Harness

VB440-64-QR-N & ACCESSORIES

VB400 (VB-440-64-QR-N) - SUITABLE FOR ATTACHING TO THE QUICK RELEASE FIXING OPTIONS

Features include:

Wi-Fi streaming, Built-in GPS functionality, Bluetooth sensor monitoring, Ruggedised exterior, 64GB storage, Slimline battery (up to 12hrs recording time), please contact your authorised Motorola Solutions Distributor or Account Manager for warranty options.

PLEASE NOTE: Requires VideoManager Enterprise Licence or VideoManager Cloud Service. Please speak to your account manager for further details.

PART NUMBER: VB-440-64-QR-N

VB-400-DOCK-SOLO

VB-400-DOCK-14/UK etc.

DC-200/UK etc.

VB-400-EXT-CHARGE

RF-220

RF-STICKER-10
RF-CARD-10

VB-400-ID-CUS-ART

VB-400-ID-CUS-100 etc.

CHARGERS, DOCKCONTROLLERS, RFIDS & CUSTOM DISPLAY STICKERS

VB-400-DOCK-SOLO	VB400 1-Port Dock
VB-400-DOCK-14/UK, VB-400-DOCK-14/EU, DOCK-14-US, VB-400-DOCK-14/AUS, VB-400-DOCK-14/ROW	VB400 14-Port Dock
DC-200/UK, DC-200/EU, DC-200-US, DC-200/AUS, DC-200/ROW	DockController DC-200
VB-400-EXT-CHARGE	USB Type A to VB400 Adaptor and Charging Cable
RF-220	RFID RF-220

RF-STICKER-10	RFID Sticker-Style Tag (x10)
RF-CARD-10	RFID-Card (x10)
VB-400-ID-CUS-ART	Custom VB400 Front-button Sticker (Design)
VB-400-ID-CUS-250, VB-400-ID-CUS-1000, VB-400-ID-CUS-5000	Custom VB400 Front-button Sticker (Print). Can be ordered in the following amounts: 250, 1000, 5000

VB-400-QR-KFSTUD

VB-400-QR-KFTILT

VB-400-QR-KFTILT2

VB-400-QR-SPORT

QUICK RELEASE FIXINGS

VB-400-QR-KFSTUD	Klick Fast Quick Release Stud
VB-400-QR-KFTILT	Klick Fast Quick Release Tilt Mount
VB-400-QR-KFTILT2	Klick Fast Quick Release Wide Tilt Mount
VB-400-QR-SPORT	Quick Release Sports Camera Pillar

KF-HARN3

KF-HARN4

KF-HARN5

KLICK FAST HARNESSES***

KF-HARN3	Klick Fast 3-Point Chest Harness
KF-HARN4	Klick Fast 4-Point Chest Harness
KF-HARN5	Klick Fast Shoulder Harness

VB440-64-VF-N & ACCESSORIES

VB400 (VB-440-64-VF-N) - SUITABLE FOR ATTACHING TO THE CLOSE FIT MOUNT OPTIONS

Features include:
Wi-Fi streaming, Built-in GPS functionality, Bluetooth sensor monitoring, Ruggedised exterior, 64GB storage, Slimline battery (up to 12hrs recording time), please contact your authorised Motorola Solutions Distributor or Account Manager for warranty options.

PLEASE NOTE: Requires VideoManager Enterprise Licence or VideoManager Cloud Service. Please speak to your account manager for further details.

PART NUMBER: VB-440-64-VF-N

VB-400-DOCK-SOLO

VB-400-DOCK-14/UK etc.

DC-200/UK etc.

VB-400-EXT-CHARGE

RF-220

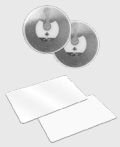
RF-STICKER-10
RF-CARD-10

VB-400-ID-CUS-ART

VB-400-ID-CUS-100 etc.

CHARGERS, DOCKCONTROLLERS, RFIDS & CUSTOM DISPLAY STICKERS

VB-400-DOCK-SOLO	VB400 1-Port Dock
VB-400-DOCK-14/UK, VB-400-DOCK-14/EU, DOCK-14-US, VB-400-DOCK-14/AUS, VB-400-DOCK-14/ROW	VB400 14-Port Dock
DC-200/UK, DC-200/EU, DC-200-US, DC-200/AUS, DC-200/ROW	DockController DC-200
VB-400-EXT-CHARGE	USB Type A to VB400 Adaptor and Charging Cable
RF-220	RFID RF-220

RF-STICKER-10	RFID Sticker-Style Tag (x10)
RF-CARD-10	RFID-Card (x10)
VB-400-ID-CUS-ART	Custom VB400 Front-button Sticker (Design)
VB-400-ID-CUS-250, VB-400-ID-CUS-1000, VB-400-ID-CUS-5000	Custom VB400 Front-button Sticker (Print). Can be ordered in the following amounts: 250, 1000, 5000

VB-400-VF-MAG

VB-400-VF-MOL2

VB-400-VF-MOL1-HR

VB-400-VF-HARN4

CLOSE-FIT MOUNTS

VB-400-VF-MAG	Close-Fit Magnetic Mount
VB-400-VF-MOL2	Close-Fit Double MOLLE Mount
VB-400-VF-MOL1-HR	Close-Fit Single MOLLE Mount
VB-400-VF-HARN4	Close-Fit 4-Point Chest Harness

VB440-64-ALIG-N & ACCESSORIES

VB400 (VB-440-64-ALIG-N) - COMES WITH A FACTORY FITTED ALLIGATOR CLIP

Features include:
Wi-Fi streaming, Built-in GPS functionality, Bluetooth sensor monitoring, Ruggedised exterior, 64GB storage, Slimline battery (up to 12hrs recording time), please contact your authorised Motorola Solutions Distributor or Account Manager for warranty options.

PLEASE NOTE: Requires VideoManager Enterprise Licence or VideoManager Cloud Service. Please speak to your account manager for further details.

PART NUMBER: VB-440-64-ALIG-N

VB-400-DOCK-SOLO

VB-400-DOCK-14/UK etc.

DC-200/UK etc.

VB-400-EXT-CHARGE

RF-220

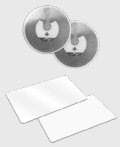
RF-STICKER-10
RF-CARD-10

VB-400-ID-CUS-ART

VB-400-ID-CUS-100 etc.

CHARGERS, DOCKCONTROLLERS, RFIDS & CUSTOM DISPLAY STICKERS

VB-400-DOCK-SOLO	VB400 1-Port Dock
VB-400-DOCK-14/UK, VB-400-DOCK-14/EU, VB-400-DOCK-14-US, VB-400-DOCK-14/AUS, VB-400-DOCK-14/ROW	VB400 14-Port Dock
DC-200/UK, DC-200/EU, DC-200-US, DC-200/AUS, DC-200/ROW	DockController DC-200
VB-400-EXT-CHARGE	USB Type A to VB400 Adaptor and Charging Cable
RF-220	RFID RF-220
RF-STICKER-10	RFID Sticker-Style Tag (x10)
RF-CARD-10	RFID-Card (x10)
VB-400-ID-CUS-ART	Custom VB400 Front-button Sticker (Design)
VB-400-ID-CUS-250, VB-400-ID-CUS-1000, VB-400-ID-CUS-5000	Custom VB400 Front-button Sticker (Print). Can be ordered in the following amounts: 250, 1000, 5000

AC-LANYARD-05

LANYARDS

AC-LANYARD-05	Lanyard with 5 Breakpoints and 2 Loops

For more information, please visit: **www.motorolasolutions.com/bwc**

* Features such as Wi-Fi impact battery life.
** Also available for the VB-440-64-QR-N when used in conjunction with Klick Fast Quick Release Fixings.
*** Klick Fast Harnesses are compatible with the VB-440-64-QR-N when used in conjunction with Klick Fast Quick Release Fixings.
Also available for the VB-440-64-KF-N camera.

Motorola Solutions UK Ltd. Nova South, 160 Victoria Street, London, SW1E 5LB.

Availability varies by region and is subject to individual country law and regulations. All specifications shown are typical unless otherwise stated and are subject to change without notice.

MOTOROLA, MOTO, MOTOROLA SOLUTIONS and the Stylized M Logo are trademarks or registered trademarks of Motorola Trademark Holdings, LLC and are used under license.
All other trademarks are the property of their respective owners. © 2023 Motorola Solutions, Inc. All rights reserved. (03-23)

MOTOROLA SOLUTIONS

AE-DI5042-G4
Industry Dashcam

- Up to 1080P resolution, with 108° FOV
- Supports GPS and speed overlay on picture
- Built-in Wi-Fi module, supports Wi-Fi AP
- Supports 4G network
- Supports dual-TF card storage and recording overwrite
- Supports preview, playback and editing parameters via APP
- Supports connecting to HCP＆HCC for uploading and playback
- Adopts build-in Gyroscope
- Compatible with 4-ch TVI Camera
- Supports object detection, driving safety monitoring etc.
- Easy installation and operation
- Low power consumption and high performance

▪ Specification

Camera	
Image Sensor	1/2.5'' Progressive Scan CMOS
Min. Illumination	0.01 Lux @ (AGC ON)
Shutter Speed	1/3 s to 1/100, 000 s
Lens	
Focal Length	Fixed focal lens, 3.35mm
FOV	Horizontal FOV: 108° Vertical FOV: 56° Diagonal FOV: 135°
Lens Mount	M12
Max. Aperture	F2.0
Video	
Video Input	5-channel video (default: 1 channel; extension: 4 channels)
Main Stream	CH1: 25fps 1080P 1920 × 1080 (default) 25fps 720P 1280 × 720 CH2~CH5: 25fps 720P 1280 × 720 (default)
Sub-Stream	CH1: 25fps 720P 1280×720 25fps 480P 640×480 (default) CH2~CH5: 25fps 480P 640×480 (default)
Video Compression	H.264 (default) H.265
Audio	
Audio Input	1-channel audio
Audio Compression	G711U (Default) G711A AAC
Built-in Mic	Omnidirectional pickup, frequency response 100-20000 Hz
Built-in Speaker	Max 0.8 W, with adjustable volume, not less than 50 dB at 1 m distance
Wi-Fi	
Wi-Fi Protocol	IEEE 802.11b/g/n
Frequency Range	2.4 GHz
Mobile Communication	
SIM Card Slot	1, Industry Micro SIM, Plug-in type

Dial-up	Baseline： FDD-LTE: B1, B3, B5, B8 TDD-LTE: B38, B39, B40, B41 TD-SCDMA: B34, B39 UMTS: B1, B8 EV-DO: BC0 CDMA 1x: BC0 GSM/GPRS/EDGE: 900/1800 MHz Australia： FDD-LTE: B1, B3, B5, B7, B28 TDD-LTE: B40 UMTS: B1, B5 Europe： FDD-LTE: B1, B3, B5, B7, B8, B20 TDD-LTE: B40 UMTS: B1, B8 GSM/GPRS/EDGE: 900/1800 MHz Latin America： FDD-LTE: B1, B2, B3, B4, B5, B7, B8, B10, B28, B66 TDD-LTE: B38, B40, B41 UMTS: B1, B2, B4, B5, B8 GSM/GPRS/EDGE: 850/900/1800/1900 MHz Warning: The industrial SIM card (MP2) is required, and the ordinary SIM card (MP1) is prohibited. We are not responsible for any problem caused by the use of any ordinary SIM card.
Image	
SNR	40 dB
Wide Dynamic Range (WDR)	Supports Digital WDR
Image Settings	Adjustable brightness, chroma, contrast, color saturation, and sharpness
OSD	Date, Time, GPS, Speed, etc.
Interface	
Local Storage	Dual TF Card (up to 256 GB for each) Class10 or above is recommended
USB Interface	1, Mini USB 2.0, used for connecting to peripheral device
Reset Key	1, Pinhole button
Alarm Input	2
RS-232	1
Satellite Positioning	
GPS Information Detection	BDS (BeiDou Navigation Satellite System) GPS (Global Positioning System)

Indicator	
Indicator	Wi-Fi Status Indicator Off: Wi-Fi AP closed Low Frequency Flashing blue: Wi-Fi AP open but no APP connection High Frequency Flashing blue: Wi-Fi AP open and APP connection normal Network Status Indicator (4G) Off: No 4G signal Steady white: 4G signal and the platform connection normal Flashing white: 4G signal normal but no platform connection Recording Status Indicator(REC) Off: The built-in or extended camera stops / fails Steady white: The built-in or extended camera is recording normally
General	
System	Embedded Linux
Language	Currently only supports English *The language includes APP interface language and voice reminder.
Product Dimension	124.0 mm × 82.0 mm × 33.0 mm (4.9" × 3.2" × 1.3")
Product Weight	Approx. 300 g (0.7 lb.)
Image format	JPEG
Power Supply	9 to16V , support 12/24V with the buck line
Package Dimension	223 mm×153 mm×63 mm (8.8"×6.0"×2.5")
Operating Temperature	-20°C to 45°C (-4°F to 113°F)
Protection	IP4X *The dash camera is non-waterproof
With Package Weight	Approx. 600 g (1.3 lb.)
Power Interface	1, 8-pin BM Male Terminal
Sensor	Six-axis G-Sensor *Harsh acceleration, Harsh deceleration and Harsh cornering
Operating Humidity	10% to 95% (non-condensing)

▪ Cable Interfaces

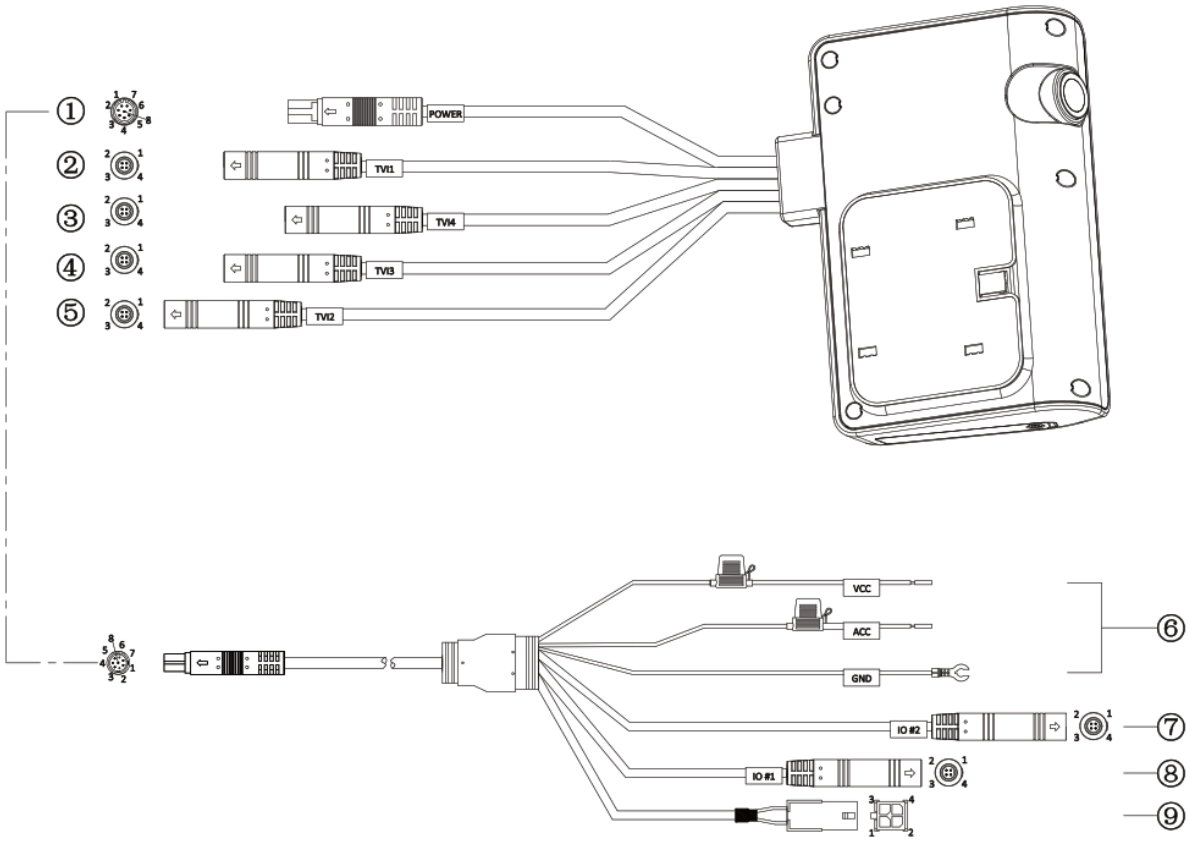

No	Interface Name	Interface Form	Interface Definition
①	POWER	8-pin BM Male Terminal	1-RXD 2-TXD 3-GND 4-IO#2 5-IO#1 6-ACC 7-12V 8-GND
②	TVI1	4-pin BM Male Terminal	1-12VOUT 2-GND 3-TVI 4-AUDIO
③	TVI4	4-pin BM Male Terminal	1-12VOUT 2-GND 3-TVI 4-NULL
④	TVI3	4-pin BM Male Terminal	1-12VOUT 2-GND 3-TVI 4-NULL
⑤	TVI2	4-pin BM Male Terminal	1-12VOUT 2-GND 3-TVI 4-NULL
⑥	VCC	Half Stripped Lines	/
⑥	ACC	Half Stripped Lines	/
⑥	GND	FORK Naked Terminal	/
⑦	I/O #2	4-pin BM Male Terminal	1-IO#2

			2-GND 3-NULL 4-NULL
⑧	I/O #1	4-pin BM Male Terminal	1-IO#1 2-GND 3-NULL 4-NULL
⑨	RS232 Serial Port	MOLEX	1-NULL 2-GND 3-TXD 4-RXD

▪ Available Model

AE-DI5042-G4(O-STD)(GPS+4G)(Lite)
AE-DI5042-G4(O-STD)(GPS+4G)(AI)
AE-DI5042-G4(O-STD)(AU)(GPS+4G)(AI)(232)
AE-DI5042-G4(O-STD)(EU)(GPS+4G)(AI)(232)
AE-DI5042-G4(O-STD)(AU)(GPS+4G)(AI)(CAN)
AE-DI5042-G4(O-STD)(AU)(GPS+4G)(Lite)232
AE-DI5042-G4(O-STD)(AU)(GPS+4G)(Lite)CAN
AE-DI5042-G4(O-STD)(EU)(GPS+4G)(AI)(CAN)
AE-DI5042-G4(O-STD)(EU)(GPS+4G)(Lite)232
AE-DI5042-G4(O-STD)(EU)(GPS+4G)(Lite)CAN
AE-DI5042-G4(O-NEU)(GPS+4G)(Lite)
AE-DI5042-G4(O-STD)(LA)(GPS+4G)(AI)232
AE-DI5042-G4(O-STD)(LA)(GPS+4G)Lite/232

▪ Dimension

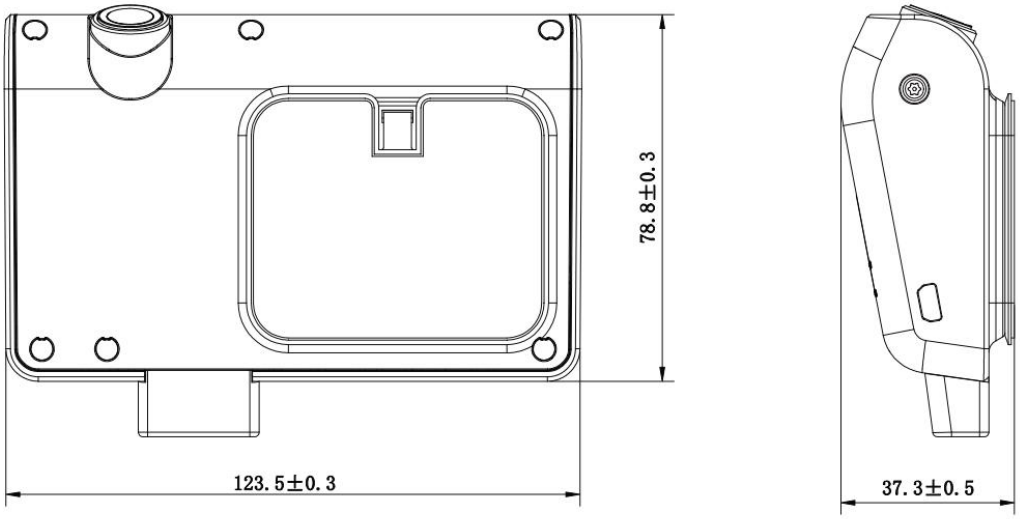

Unit: mm

▪ Accessory

▪ Optional

AE-DF7252	AE-VC143T-ITS	AE-VC154T-IT

Headquarters
No.555 Qianmo Road, Binjiang District,
Hangzhou 310051, China
T +86-571-8807-5998
www.hikvision.com

Follow us on social media to get the latest product and solution information.

Hikvision | HikvisionHQ | HikvisionHQ | Hikvision_Global | Hikvision Corporate Channel | hikvisionhq

©Hikvision Digital Technology Co., Ltd. 2023 | Data subject to change without notice |